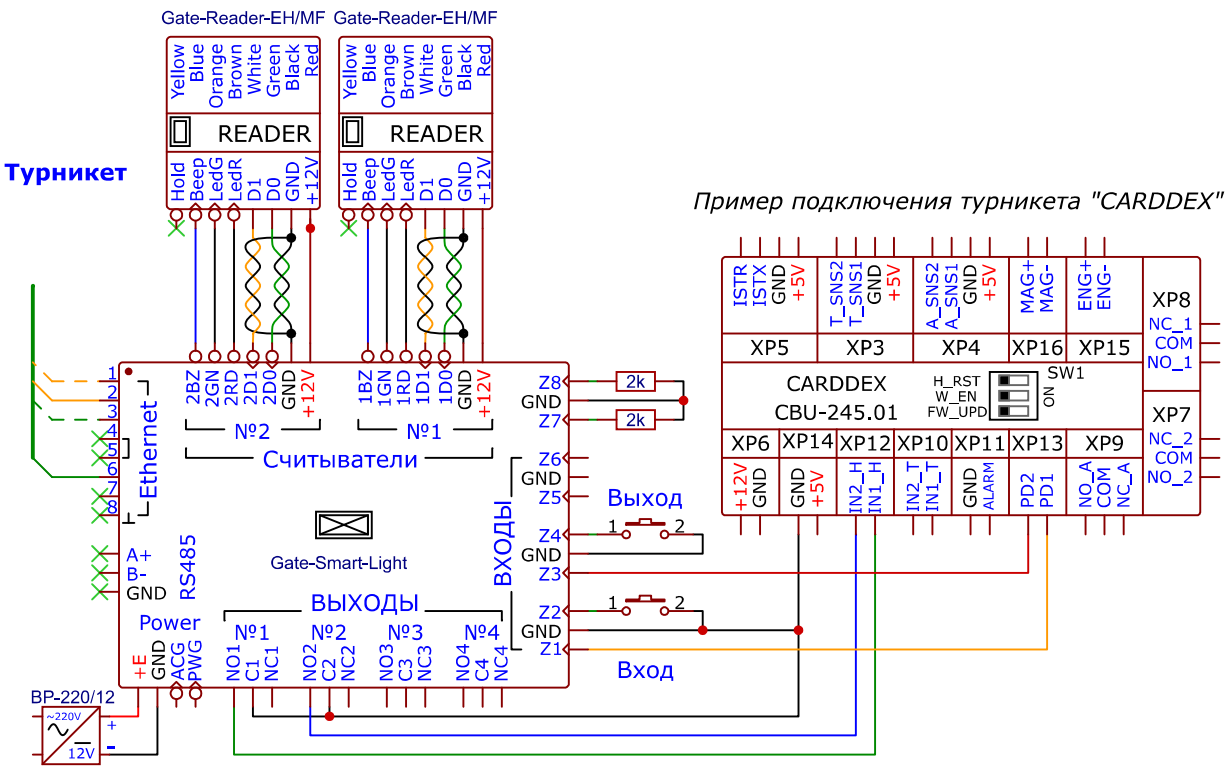

TITLE:	*Контроллер Gate-Smart-Light* *Схема электрическая принципиальная*	REV: *2.4*
Gate	Company: *Ravelin Ltd.*	Sheet: *1/5*
	Date: *2026-09-08* Drawn By: *Пчелинцев А.В.*	

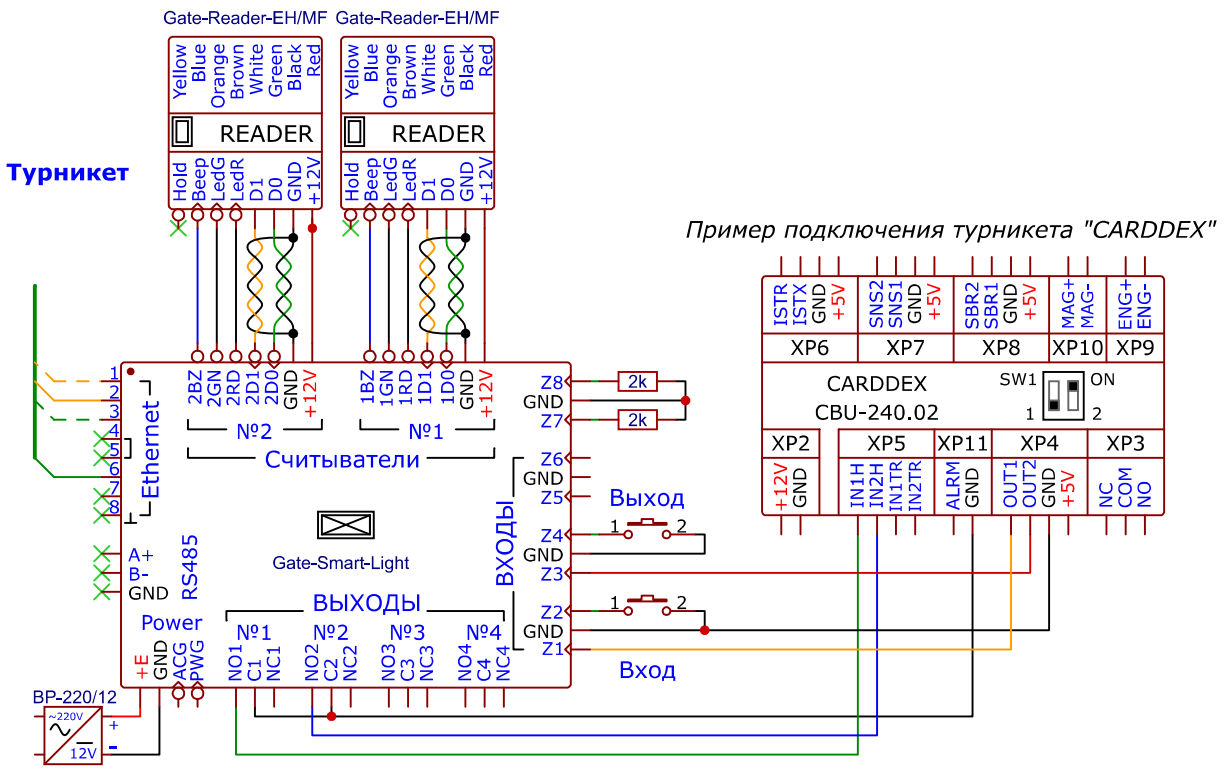

TITLE:	*Контроллер Gate-Smart-Light* *Схема электрическая принципиальная*	REV: *2.4*
Gate	Company: *Ravelin Ltd.*	Sheet: *1/5*
	Date: *2026-09-08* Drawn By: *Пчелинцев А.В.*	

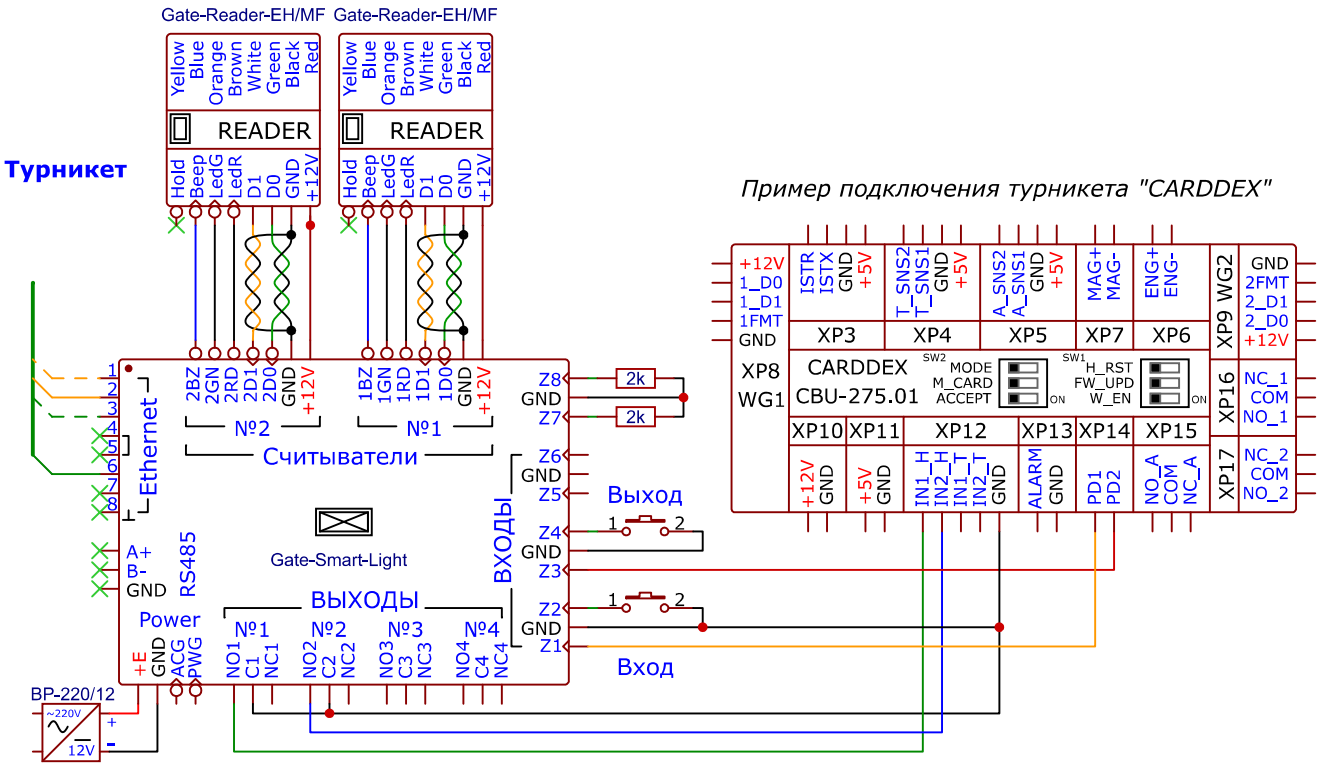

TITLE:	*Контроллер Gate-Smart-Light* *Схема электрическая принципиальная*	REV: *2.4*
Gate	Company: *Ravelin Ltd.*	Sheet: *1/5*
	Date: *2026-09-08* Drawn By: *Пчелинцев А.В.*	